| A | L |
|---|---|
| 75 | 100 - 2750 |

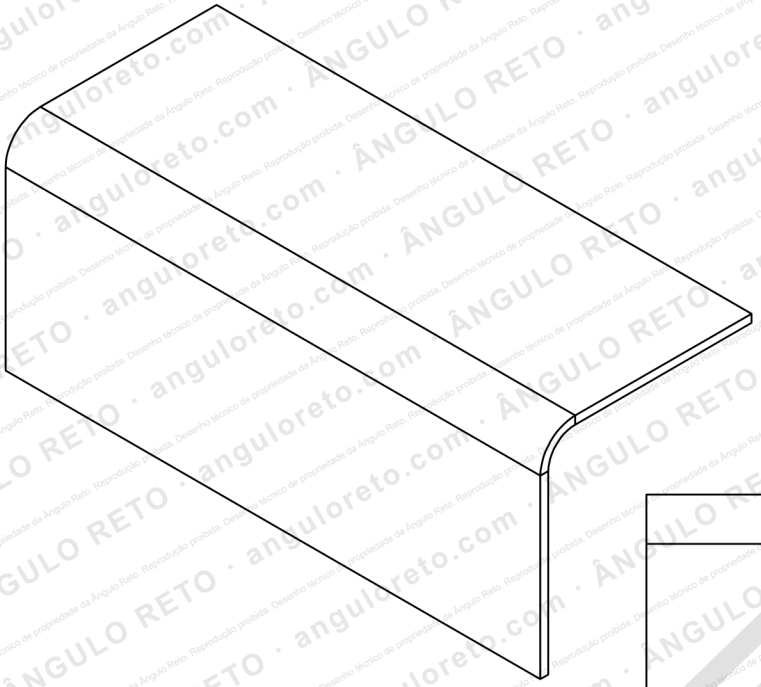

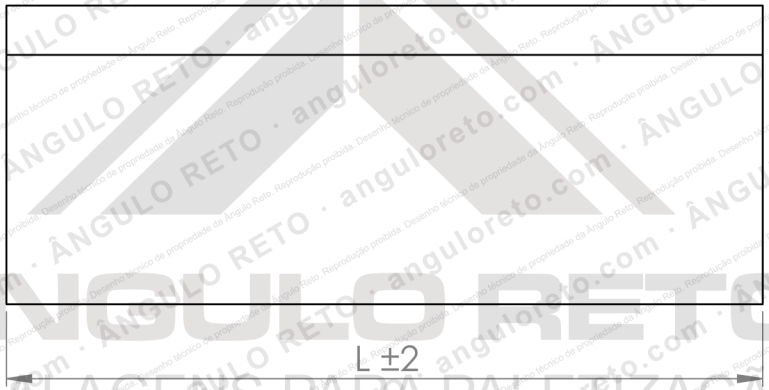


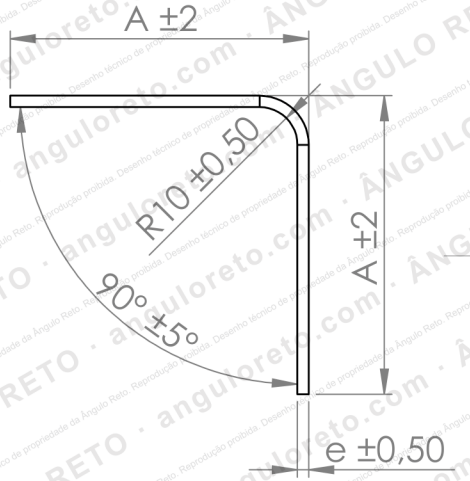


**OBS.** Fornecido em espessura (e) de 2,5mm e 3mm.
Lado Externo: Liso
Lado Interno: Corrugado
Cor: Marrom

SE NÃO ESPECIFICADO:
DIMENSÕES EM MILÍMETROS
ACABAM. SUPERFÍCIE:
TOLERÂNCIAS: 0,1mm
LINEAR: O,1mm
ANGULAR: 1° Graus

ACABAMENTO:

QT

| | NOME | ASSINATURA | DATA |
|---|---|---|---|
| DES. | WAGNER | | 13/03/26 |
| VERIF. | MARCIO | | |
| APROV. | | | |
| MANUF. | | | |
| QUALID | | | |

MATERIAL: FIBRA DE MADEIRA

PESO:

DIMENSÕES PRIMARIA: mm

REVISÃO 1

ÂNGULO RETO
EMBALAGENS PARA PALETIZAÇÃO

DES. Nº CANTONEIRA 75

A4

ESCALA:1:2

FOLHA 1 DE 1

© 2026 Ângulo Reto Embalagens · anguloreto.com · Desenho de propriedade da Ângulo Reto. Proibida a reprodução ou o uso por terceiros.