A	L
150	100 - 2750

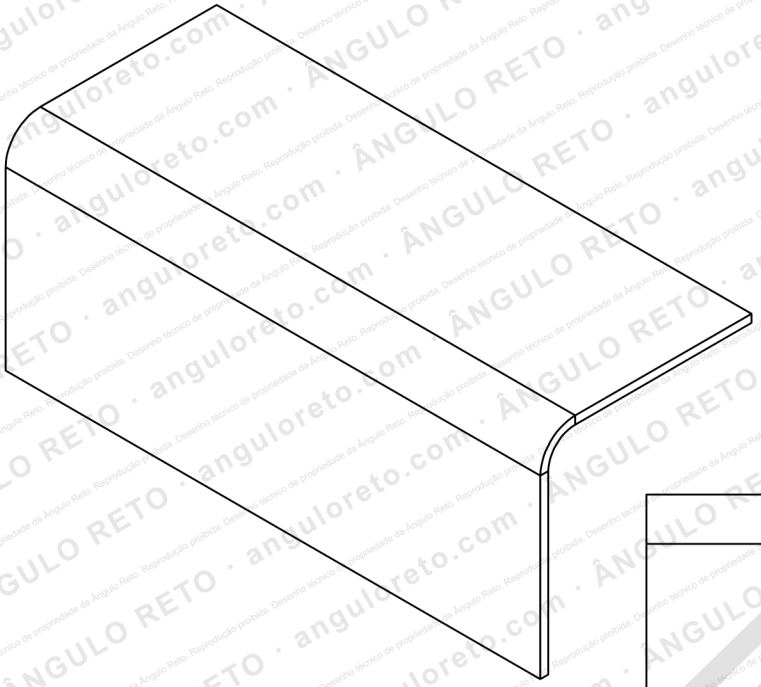

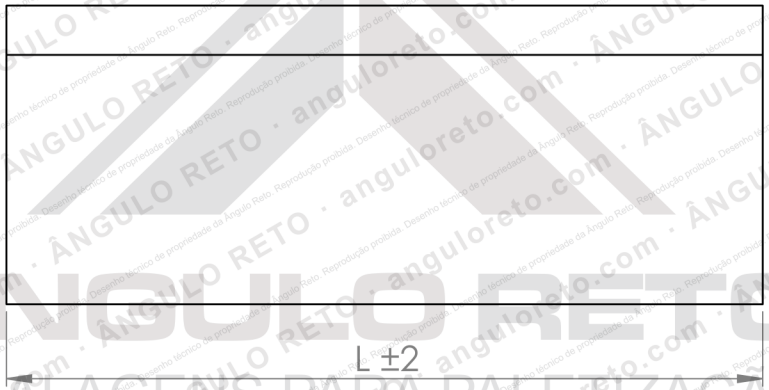

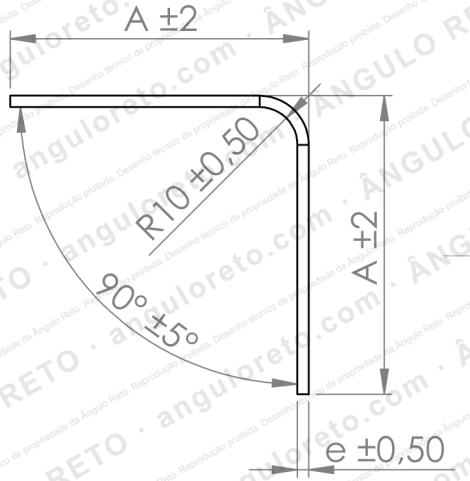

OBS. Fornecido em espessura (e) de 2,5mm e 3mm.
Lado Externo: Liso
Lado Interno: Corrugado
Cor: Marrom

SE NÃO ESPECIFICADO:
DIMENSÕES EM MILÍMETROS
ACABAM. SUPERFÍCIE:
TOLERÂNCIAS: 0,1mm
LINEAR: O,1mm
ANGULAR: 1° Graus

ACABAMENTO:

QT

DIMENSÕES PRIMARIA: mm

REVISÃO 1

	NOME	ASSINATURA	DATA
DES.	WAGNER		13/03/26
VERIF.	MARCIO		
APROV.			
MANUF.			
QUALID			

MATERIAL:
FIBRA DE MADEIRA

PESO:

ÂNGULO RETO
EMBALAGENS PARA PALETIZAÇÃO

DES. Nº
CANTONEIRA 150

A4

ESCALA:1:2

FOLHA 1 DE 1

© 2026 Ângulo Reto Embalagens · anguloreto.com · Desenho de propriedade da Ângulo Reto. Proibida a reprodução ou o uso por terceiros.